M.C.E. TECHNIK S.R.L.
Via Dante, 22
35030 Caselle di Selvazzano PD
P.I. 00995980281 Cod.Fisc 00995980281
Tel. 049-631332 Tel. / Fax 049-631332
E-mail info@mcetechnik.it

Scheda Articolo

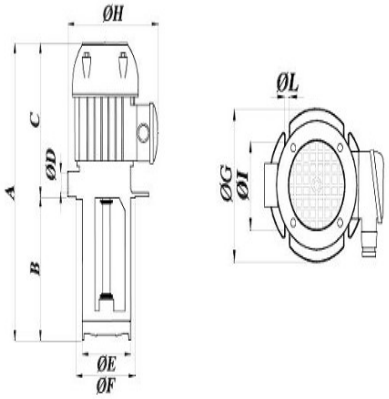

Codice	Descrizione	U.M.	Listino
080680	ELETTROPOMPA SACEMI SPV 50 pescante H 270 kw 0.75 portata MT/LT da 0/263 a 12/43 tubo uscita 1,1/4p nylon/nylon/nylon	NR	623.50

Dettagli Articolo

Peso Articolo 8.300

Elettropompe ad immersione Tipo SPV 50 / 75

Impieghi

Sono adatte al trasferimento di liquidi contenenti impurità di dimensioni fino a 2-3 mm.

I componenti idraulici: girante, chiocciola e corpo pompa in PBT, ne consentono l'impiego con acqua, emulsioni e sostanze oleose in genere con viscosità non superiore a 3 Engler (21 CST).

La temperatura del liquido non deve superare i 70 C.

Vengono comunemente impiegate su:

Macchine utensili (fresatrici - torni - trapani)

Macchine per la lavorazione del vetro (versione TRI)

Macchine da stampa (asse in aisi 420 - 316 - PBT) su pescante 270 mm.)

Impianti di climatizzazione e condizionamento

Impianti di filtrazione

Vanno normalmente installate su un serbatoio, con capacità proporzionata alla portata, a circa 3 - 4 cm. dal fondo. E' importante verificare che il livello massimo del liquido nel serbatoio rimanga sempre 3 - 4 cm. più basso della flangia di appoggio. Nei casi in cui il liquido sia particolarmente sporco si consiglia di costruire il serbatoio a scomparti per consentire il deposito delle morchie prima che le stesse vengano ripescate dalla pompa.

Per impieghi diversi si consiglia di consultare il nostro ufficio tecnico.

Tabella Portata   Tabella prestazioni idrauliche (giranteaperta)

Prevalenza in metri (H) →	0	1	2	3	4	5	6	7	8	9	10	12
Tipo di pompa	P	ortata i	n litri/	min (Q) ↓								
SPV 50	263	250	238	226								

213	198	182	164	147
127	103	43		
SPV 75	275	264	252	240
226	213	198	182	165
146	125	75		

Tubo mandata 3/4 pollice

Tabella dimensioni e spesi

Tipo di pompa	A mm	B mm	C mm	ØD
ØE mm	ØF mm	ØG mm	H mm	ØI mm
L mm	Massa kg			
	460	200T		
	7.7			
SPV 50	530	270 T	260	1 1⁄4”
138	140	180	215	160
7	8.3			
	610	350		
(n.4)	8.9			
	460	200 T		
	8.7			
SPV 75	530	270 T	260	1 1⁄4”
138	140	180	215	160
7	9.2			
	610	350		
(n.4)	9.9			

Su richiesta: T= esecuzione TRI