M.C.E. TECHNIK S.R.L.
Via Dante, 22
35030 Caselle di Selvazzano PD
P.I. 00995980281 Cod.Fisc 00995980281
Tel. 049-631332 Tel. / Fax 049-630155
E-mail info@mcetechnik.it

Scheda Articolo

Leva, lunghezza 54 mm

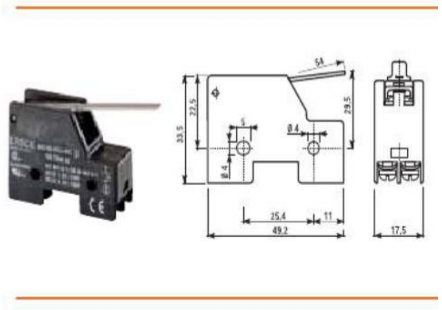

Codice	Descrizione	U.M.	Listino
003908	FINE CORSA ERSCE MOD. M3-08 leva lunga 54mm due contatti 1NO+1NC 230V 10A	NR	54.22

Dettagli Articolo

Peso Articolo 0.035

Caratteristiche tecniche I finecorsa miniaturizzati ERSCE della serie M3 sono tra i finecorsa più compatti disponibili sul mercato. Dotati di frutto ad azione rapida 1NO+1NC, sono realizzati in termoplastico a doppio isolamento rinforzato con fibra di vetro, classe di autoestinguenza V2. La serie M3 è provvista di attacchi a vite M3,5 con tegolino serrafilo per il fissaggio dei cavi.