**M.C.E. TECHNIK S.R.L.**
Via Dante, 22
35030 Caselle di Selvazzano PD
P.I. 00995980281 Cod.Fisc 00995980281
Tel. 049-631332 Tel. / Fax 049-630155
E-mail info@mcetechnik.it

# Scheda Articolo



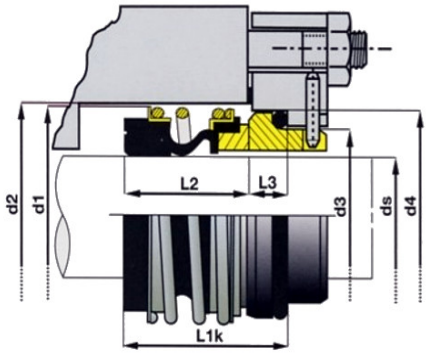


| Codice | Descrizione | U.M. | Listino |
|---|---|---|---|
| 006870 | TENUTA D. 19.05mm BG-P/BVP grafite/allumina/nbr lavoro 18.2mm parte fissa 34.90 h=10.3mm piscine (3/4 pollici) completa | NR | 35.10 |

---

**Dettagli Articolo**

Peso Articolo 0.020