M.C.E. TECHNIK S.R.L.
Via Dante, 22
35030 Caselle di Selvazzano PD
P.I. 00995980281 Cod.Fisc 00995980281
Tel. 049-631332 Tel. / Fax 049-630155
E-mail info@mcetechnik.it

Scheda Articolo



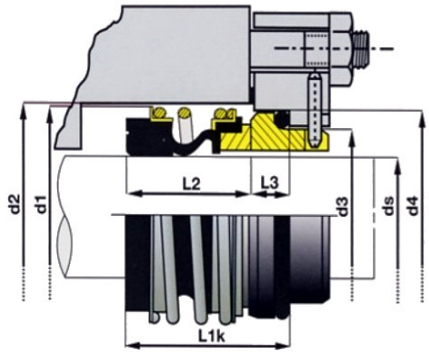

Codice	Descrizione	U.M.	Listino
006920	TENUTA D. 20mm BG-1S/S silicio/nbr lavoro 25 mm adatt. SALMSON/DRENO/CAPRARI/AFP	NR	25.71
007570	CONTROFACCIA D. 20mm CR/SV silicio/viton mis. D2=30.9 L1=9.5 L2=8.0 (or4093) (Q1V)	NR	21.38

Dettagli Articolo

Peso Articolo 0.000

Tenuta BG - 1S/S d. 20 in Silicio / Nbr adattabile alle pompe Dreno (mod. EN40-3-T).
Tenuta che può sostituire le tenute Roten RC / RA d. 20.
Generalmente viene associata ad una controfaccia in Silicio / Nbr, versione con Or; Misura Standard.
adattabile alla MG1S20/20-G26
adattabili alle caprari serie HVX sinistre