M.C.E. TECHNIK S.R.L.
Via Dante, 22
35030 Caselle di Selvazzano PD
P.I. 00995980281 Cod.Fisc 00995980281
Tel. 049-631332 Tel. / Fax 049-630155
E-mail info@mcetechnik.it

Scheda Articolo



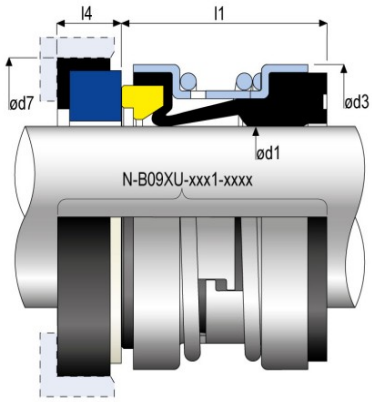

Codice	Descrizione	U.M.	Listino
006927	TENUTA D. 15 B09XU carbone/silicio/viton per pompe ABS mis. lavoro 17.0mm fissa 25.0/7.7mm COMPLETA 24.7mm	NR	122.10

Dettagli Articolo

Peso Articolo 0.050