M.C.E. TECHNIK S.R.L.
Via Dante, 22
35030 Caselle di Selvazzano PD
P.I. 00995980281 Cod.Fisc 00995980281
Tel. 049-631332 Tel. / Fax 049-630155
E-mail info@mcetechnik.it

Scheda Articolo



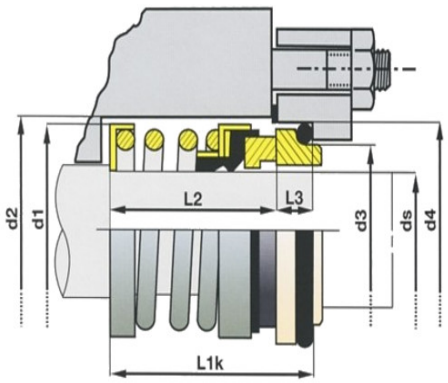

Codice	Descrizione	U.M.	Listino
007714	TENUTA D. 14mm JC/BV grafite/viton lavoro mm 26.4 d. est 24.0 molla cilindrica	NR	27.50
009615	CONTROFACCIA D. 14mm CF/V Allumina/Viton Unificata D2=25.00 L1=8.39 Cuffia	NR	15.40

Dettagli Articolo

Peso Articolo 0.010