M.C.E. TECHNIK S.R.L.
Via Dante, 22
35030 Caselle di Selvazzano PD
P.I. 00995980281 Cod.Fisc 00995980281
Tel. 049-631332 Tel. / Fax 049-630155
E-mail info@mcetechnik.it

Scheda Articolo



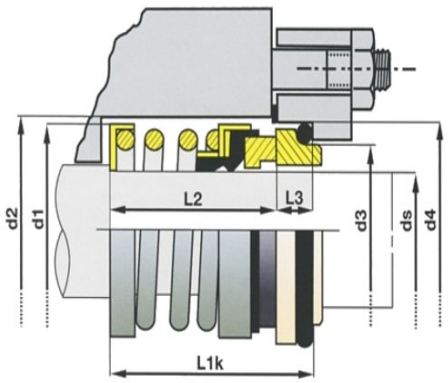

Codice	Descrizione	U.M.	Listino
007716	TENUTA D. 16mm JC/BV grafite/viton lavoro mm 26.5 d. est 26.5 molla cilindrica	NR	28.30
009616	CONTROFACCIA D. 16mm CF/V Allumina/Viton Unificata D2=27.00 L1=8.60 Cuffia	NR	16.70

Dettagli Articolo

Peso Articolo 0.000

Specificatamente realizzata per installazione su apparati a norme EN 12756-L1K, questa tenuta, grazie al soffietto elastomerico protetto da u metallico, ï¿½ in grado di funzionare anche in condizioni particolarmente difficili, con notevoli disassamenti radiali e su fluidi carichi.