M.C.E. TECHNIK S.R.L.
Via Dante, 22
35030 Caselle di Selvazzano PD
P.I. 00995980281 Cod.Fisc 00995980281
Tel. 049-631332 Tel. / Fax 049-630155
E-mail info@mcetechnik.it

Scheda Articolo



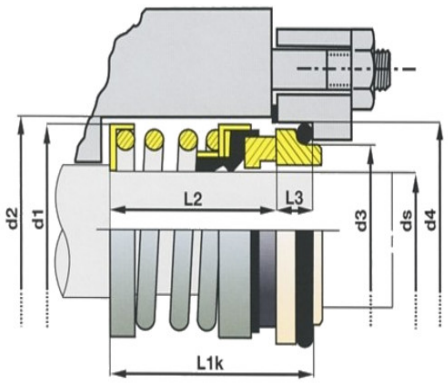

Codice	Descrizione	U.M.	Listino
007722	TENUTA D. 22mm JC/BV grafite/viton lavoro mm 27.5 d. est 36.0 molla cilindrica	NR	36.70
009622	CONTROFACCIA D. 22mm CF/V Allumina/Viton Unificata D2=37.00 L1=10.00 Cuffia	NR	22.70

Dettagli Articolo

Peso Articolo 0.020