M.C.E. TECHNIK S.R.L.
Via Dante, 22
35030 Caselle di Selvazzano PD
P.I. 00995980281 Cod.Fisc 00995980281
Tel. 049-631332 Tel. / Fax 049-630155
E-mail info@mcetechnik.it

Scheda Articolo



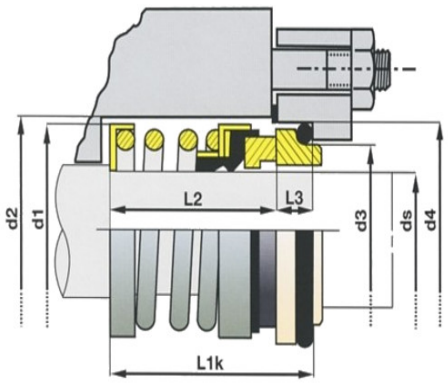

Codice	Descrizione	U.M.	Listino
007724	TENUTA D. 24mm JC/BV grafite/viton lavoro mm 30.0 d. est 38.0 molla cilindrica	NR	41.60
009624	CONTROFACCIA D. 24mm CF/V Allumina/Viton Unificata D2=39.00 L1=10.00 Cuffia	NR	25.30

Dettagli Articolo

Peso Articolo 0.000