**M.C.E. TECHNIK S.R.L.**
Via Dante, 22
35030 Caselle di Selvazzano PD
P.I. 00995980281 Cod.Fisc 00995980281
Tel. 049-631332 Tel. / Fax 049-630155
E-mail info@mcetechnik.it

# Scheda Articolo



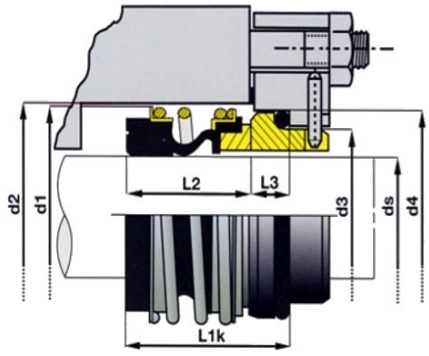


| Codice | Descrizione | U.M. | Listino |
|---|---|---|---|
| 008414 | TENUTA D. 14mm BG-2/BE grafite/epdm lavoro mm 28.4 (salmson - wilo) | NR | 34.26 |

---

**Dettagli Articolo**

Peso Articolo 0.050