M.C.E. TECHNIK S.R.L.
Via Dante, 22
35030 Caselle di Selvazzano PD
P.I. 00995980281 Cod.Fisc 00995980281
Tel. 049-631332 Tel. / Fax 049-630155
E-mail info@mcetechnik.it

Scheda Articolo



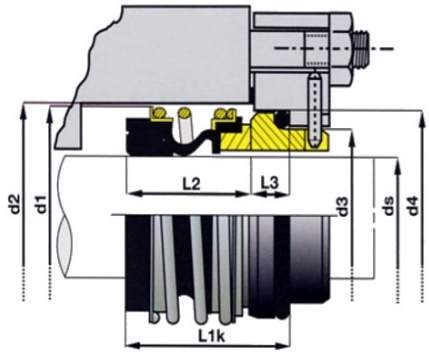

Codice	Descrizione	U.M.	Listino
008416	TENUTA D. 16mm BG-2/BE carbone/epdm lavoro mm 28.4	NR	43.56

Dettagli Articolo

Peso Articolo 0.050