M.C.E. TECHNIK S.R.L.
Via Dante, 22
35030 Caselle di Selvazzano PD
P.I. 00995980281 Cod.Fisc 00995980281
Tel. 049-631332 Tel. / Fax 049-630155
E-mail info@mcetechnik.it

Scheda Articolo



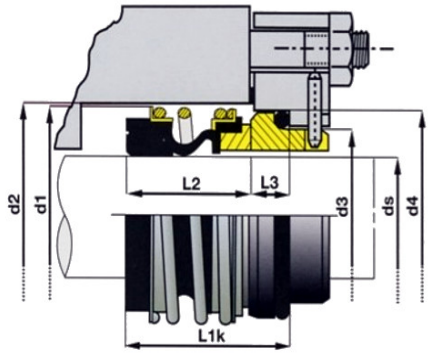

Codice	Descrizione	U.M.	Listino
008422	TENUTA D. 22mm BG-2/BE grafite/epdm lavoro mm 30.0 (adatt. Grundfos)	NR	55.28
010022	CONTROFACCIA D. 22mm CF/SE silicio/epdm Unificata D2=37.00 L1=7.5 adatt. GRUNDFOS	NR	42.90

Dettagli Articolo

Peso Articolo 0.030

Tenuta montata sui nuovi circolatori della Grundfoss.
La controfaccia da abbinare è il 010022 in Silicio / Epdm.