M.C.E. TECHNIK S.R.L.
Via Dante, 22
35030 Caselle di Selvazzano PD
P.I. 00995980281 Cod.Fisc 00995980281
Tel. 049-631332 Tel. / Fax 049-630155
E-mail info@mcetechnik.it

Scheda Articolo



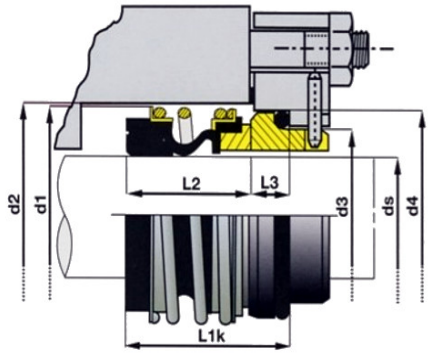

Codice	Descrizione	U.M.	Listino
008620	TENUTA D. 20mm BG/SV silicio/viton lavoro mm 21.5	NR	60.50
009920	CONTROFACCIA D. 20mm CF/SV silicio/viton unificata D2=35.00 L1=7.5 cuffia	NR	39.50

Dettagli Articolo

Peso Articolo 0.010