M.C.E. TECHNIK S.R.L.
Via Dante, 22
35030 Caselle di Selvazzano PD
P.I. 00995980281 Cod.Fisc 00995980281
Tel. 049-631332 Tel. / Fax 049-630155
E-mail info@mcetechnik.it

Scheda Articolo



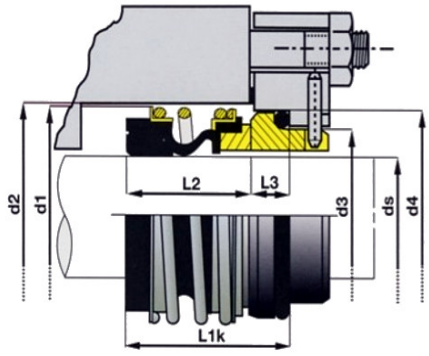

Codice	Descrizione	U.M.	Listino
008655	TENUTA D. 55mm BG/SV silicio/viton lavoro mm 35.0	NR	310.80
009955	CONTROFACCIA D. 55mm CF/SV silicio/viton unificata D2=75.00 L1=11.0 cuffia	NR	233.61

Dettagli Articolo

Peso Articolo 0.210

Tenuta meccanica di estrema affidabilità e robustezza grazie al soffietto elastomerico di grande sezione ed estensione che garantisce il massimo della flessibilità ed assorbe eventuali disallineamenti. Il trascinamento ed il bloccaggio della faccia è assicurato dallo stesso soffietto e da un collare metallico esterno che rendono la tenuta indipendente dal senso di rotazione. Adatta ad impieghi su fluidi di varia natura anche con cariche in sospensione.
Disponibile in versione corta (BG) e con lunghezza conforme alle norme EN 12765-L1K (BG-2)
ds. d1 d2 d4 L2

55 81.0 84.0 75.1 37.0