**M.C.E. TECHNIK S.R.L.**
Via Dante, 22
35030 Caselle di Selvazzano PD
P.I. 00995980281 Cod.Fisc 00995980281
Tel. 049-631332 Tel. / Fax 049-630155
E-mail info@mcetechnik.it

# Scheda Articolo



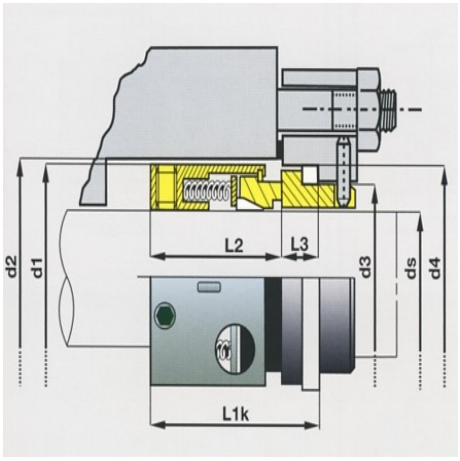


| Codice | Descrizione | U.M. | Listino |
|---|---|---|---|
| 010525 | TENUTA D. 25mm 558s silicio/viton Q2-VGG lavoro 29.0 d.est 39mm | NR | 496.65 |

---

### Dettagli Articolo

Peso Articolo 0.200

Questa tenuta meccanica utilizza quale guarnizione secondaria sull'albero, un cuneo di PTFE che segue la tenuta in tutti i suoi movimenti. Dotata di molle multiple e di un design estremamente razionale, è realizzata in conformità alle specifiche API e di conseguenza viene estesamente utilizzata in raffinerie e petrolchimici. Disponibile sia in misure metriche conformi allo standard EN 12756-L1K che in misure imperiali. Nella versione 558 il cuneo di PTFE è sostituito da un anello elastomerico (O-ring). Disponibili anche nelle versioni bilanciae 558B - 559B.