M.C.E. TECHNIK S.R.L.
Via Dante, 22
35030 Caselle di Selvazzano PD
P.I. 00995980281 Cod.Fisc 00995980281
Tel. 049-631332 Tel. / Fax 049-630155
E-mail info@mcetechnik.it

Scheda Articolo



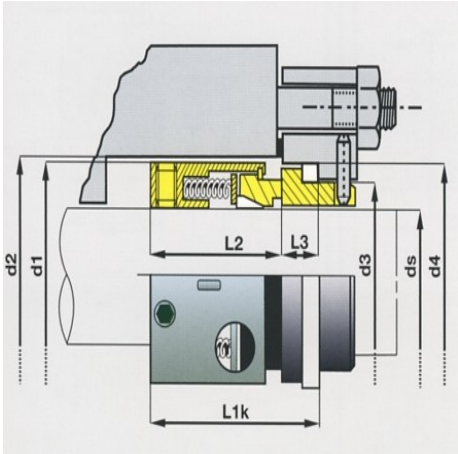

Codice	Descrizione	U.M.	Listino
010730	TENUTA D. 30mm 559b grafite/teflon B-TGG lavoro 30.5 d.est 44	NR	369.73

Dettagli Articolo

Peso Articolo 0.000

TENUTA MECCANICA ROTANTE, CON GUARNIZIONE SULL ALBERO IN PTFE, che segue la tenuta principale in tutti i suoi muovimenti. Dotata di molle multiple e di disegn estremamente razionale, è realizzata in conformita alle specifice API e di conseguenza viene estremamente utilizzata in raffinerie e petrolchimici. Disponibile sia in misure metriche che conformi allo standard EN 12756-L1K che in misure imperiali.