**M.C.E. TECHNIK S.R.L.**
Via Dante, 22
35030 Caselle di Selvazzano PD
P.I. 00995980281 Cod.Fisc 00995980281
Tel. 049-631332 Tel. / Fax 049-630155
E-mail info@mcetechnik.it

# Scheda Articolo



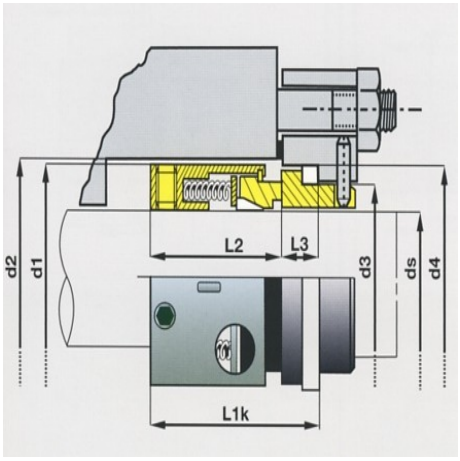


| Codice | Descrizione | U.M. | Listino |
|---|---|---|---|
| 010740 | TENUTA D. 40mm 559b grafite/teflon B-TGG lavoro 32.0 d.est 56 | NR | 416.96 |

---

### Dettagli Articolo

Peso Articolo 0.171

Questa tenuta meccanica in grafite e cuneo in PTFE quale guarnizione secondaria sull'albero, segue la tenuta in tutti i suoi movimenti. Dotata di molle multiple e di un design estremamente razionale, è realizzata in conformità alle specifiche API e di conseguenza viene estesamente utilizzata in raffinerie e petrolchimici. Disponibile sia in misure metriche conformi allo standard EN 12756-L1K che in misure imperiali. Disponibili anche nelle versioni bilanciata e 558B - 559B. Velocita massima = 20 m/sec Pressione massima di esercizio = 15bar standard 35 bar versione bilanciata Adatta a liquidi abrasivi ed idrocarburi, con corpo solidi in sospensione Temperatura massima di esercizio con viton = 180 gradi.