**M.C.E. TECHNIK S.R.L.**
Via Dante, 22
35030 Caselle di Selvazzano PD
P.I. 00995980281 Cod.Fisc 00995980281
Tel. 049-631332 Tel. / Fax 049-630155
E-mail info@mcetechnik.it

# Scheda Articolo



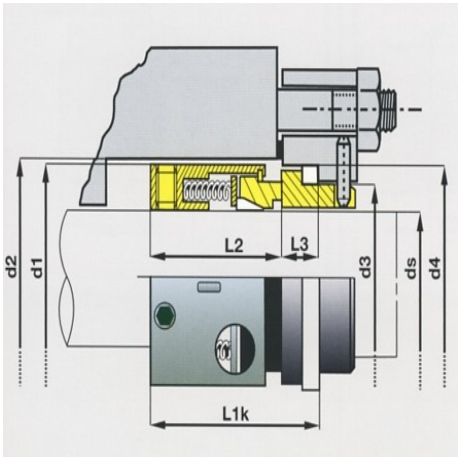


| Codice | Descrizione | U.M. | Listino |
|---|---|---|---|
| 010835 | TENUTA D. 35mm 559s silicio/teflon Q2-TGG lavoro 30.5 d.est 44 | NR | 631.95 |

---

**Dettagli Articolo**

Peso Articolo 0.500