M.C.E. TECHNIK S.R.L.
Via Dante, 22
35030 Caselle di Selvazzano PD
P.I. 00995980281 Cod.Fisc 00995980281
Tel. 049-631332 Tel. / Fax 049-630155
E-mail info@mcetechnik.it

Scheda Articolo

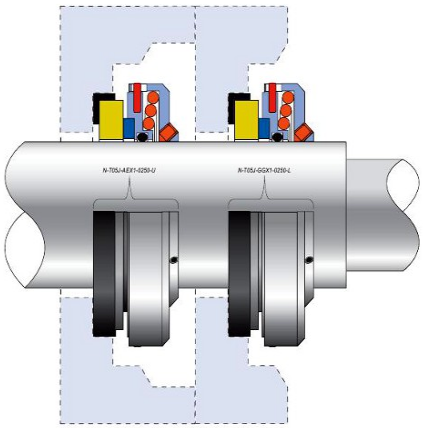

Codice	Descrizione	U.M.	Listino
013916	TENUTA D. 25mm T05JT grafite/allumina superiore 3102 adattabile flygt	NR	200.31
013918	TENUTA D. 25mm T05JT widia/widia inferiore 3102 adattabile flygt	NR	307.33

Dettagli Articolo

Peso Articolo 0.000