M.C.E. TECHNIK S.R.L.
Via Dante, 22
35030 Caselle di Selvazzano PD
P.I. 00995980281 Cod.Fisc 00995980281
Tel. 049-631332 Tel. / Fax 049-630155
E-mail info@mcetechnik.it

Scheda Articolo



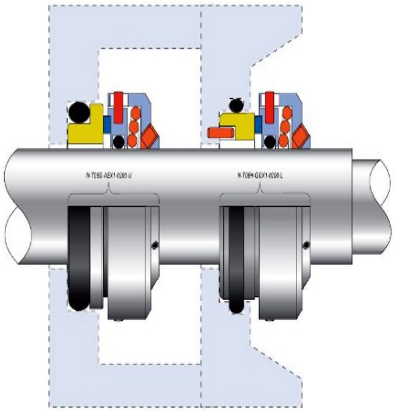

Codice	Descrizione	U.M.	Listino
013930	KIT O-RING T05 KIT-20 completo adattabile flygt modello 3127	NR	95.96

Dettagli Articolo

Peso Articolo 0.010

KIT ORING COMPLETO PER LA RIPARAZIONE DI UNA POMPA FLYGT