M.C.E. TECHNIK S.R.L.
Via Dante, 22
35030 Caselle di Selvazzano PD
P.I. 00995980281 Cod.Fisc 00995980281
Tel. 049-631332 Tel. / Fax 049-630155
E-mail info@mcetechnik.it

Scheda Articolo

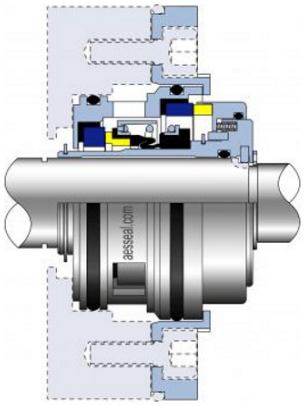

Codice	Descrizione	U.M.	Listino
013982	TENUTA D. 25mm T05VC Widia/Widia Graf./Allum. cartuccia mixer flygt adatt. 4630/4640	NR	a richiesta

---

Dettagli Articolo

Peso Articolo 0.650

TENUTA DOPPIA A CARTUCCIA COMPLETA SENZA MANUTENZIONE ADATTABILI A POMPE E MISCELATORI.. MATERIALI TENUTA inferiore WIDIA/WIDIA superiorie carbone/ Allumina FLYGT MODELLO = 4630, 4640