M.C.E. TECHNIK S.R.L.
Via Dante, 22
35030 Caselle di Selvazzano PD
P.I. 00995980281 Cod.Fisc 00995980281
Tel. 049-631332 Tel. / Fax 049-630155
E-mail info@mcetechnik.it

Scheda Articolo



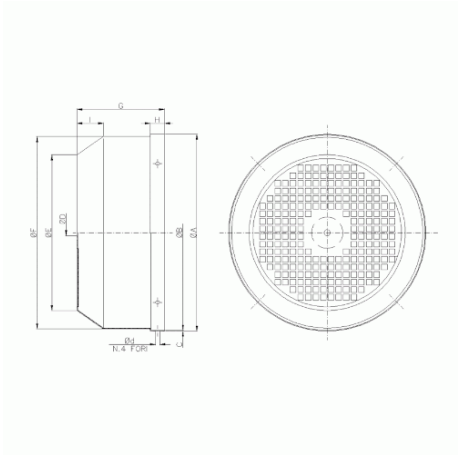

Codice	Descrizione	U.M.	Listino
020009	COPRIVENTOLE IN LAMIERA MEC 160 Diametro interno 308.5mm altezza standard 139mm con fori 6.8mm	NR	20.25

Dettagli Articolo

Peso Articolo 1.000