M.C.E. TECHNIK S.R.L.
Via Dante, 22
35030 Caselle di Selvazzano PD
P.I. 00995980281 Cod.Fisc 00995980281
Tel. 049-631332 Tel. / Fax 049-630155
E-mail info@mcetechnik.it

Scheda Articolo



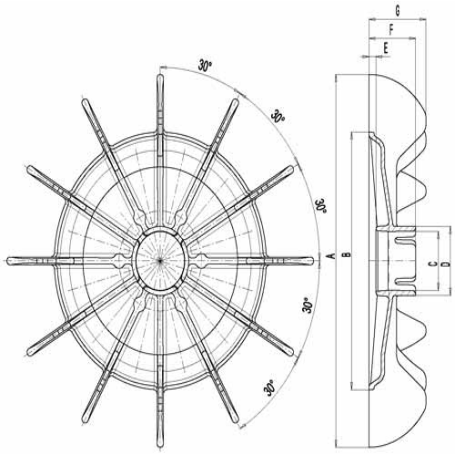

Codice	Descrizione	U.M.	Listino
021022	VENTOLE IN ALLUMINIO MEC 71 foro 14.1 diametro est. 128mm spessore 23mm	NR	5.84

Dettagli Articolo

Peso Articolo 0.000