M.C.E. TECHNIK S.R.L.
Via Dante, 22
35030 Caselle di Selvazzano PD
P.I. 00995980281 Cod.Fisc 00995980281
Tel. 049-631332 Tel. / Fax 049-630155
E-mail info@mcetechnik.it

Scheda Articolo

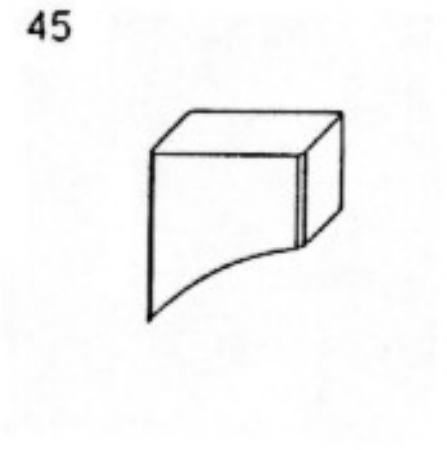

Codice	Descrizione	U.M.	Listino
046265	SPAZZ. MC 10x16x32/24 CG651 E.F. FIG. 45 solo spazzola	NR	18.50

Dettagli Articolo

Peso Articolo 0.017