M.C.E. TECHNIK S.R.L.
Via Dante, 22
35030 Caselle di Selvazzano PD
P.I. 00995980281 Cod.Fisc 00995980281
Tel. 049-631332 Tel. / Fax 049-630155
E-mail info@mcetechnik.it

Scheda Articolo



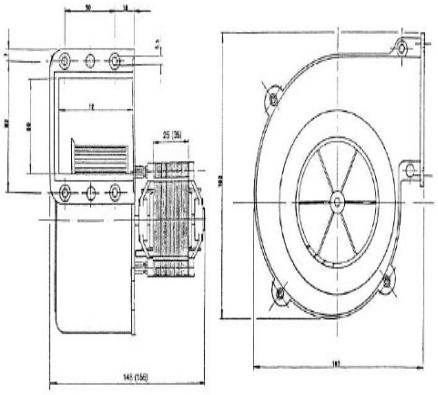

Codice	Descrizione	U.M.	Listino
060427	VENT. CHIOCCIOLA D. 100 VC-CF100 ALLUMINIO 230V 80W 2100giri 220m3/h vent. alluminio bocca 60x72mm classe H	NR	145.50

Dettagli Articolo

Peso Articolo 2.400

Ventilatore centrifugo di medie dimensioni. Emmevi codice 209108
con ventola interna d. 100, monofase. Collegamento tramite cavo lungo, circa 50cm.
Dati tecnici:
Alimentazione= 220 / 240V a 50Hz
Corrente Assorbita= 0.43A
Potenza Assorbita= 80W
Portata Aria= 220m3/H
Pressione Aria= 275mm/H2O
Isolamento Classe = H 180°C
Dimensioni:
Bocca Mandata= 73 x 60mm
Diametro Foro Aspirazione= 82mm
Interasse Fori Flangia=50 x 82 (4 fori da 5.5ma)
Ingombro Motore= 82mm
Ingombro Totale= 187 x 192 x 170mm
Impiego: Ventilatore utilizzato nei sistemi di riscaldamento, refrigenerazine e condizionamento dell'aria, essicatori, aspiratori per cappe, aspirazione fumi in genere, usi industriale, ecc.