M.C.E. TECHNIK S.R.L.
Via Dante, 22
35030 Caselle di Selvazzano PD
P.I. 00995980281 Cod.Fisc 00995980281
Tel. 049-631332 Tel. / Fax 049-630155
E-mail info@mcetechnik.it

Scheda Articolo



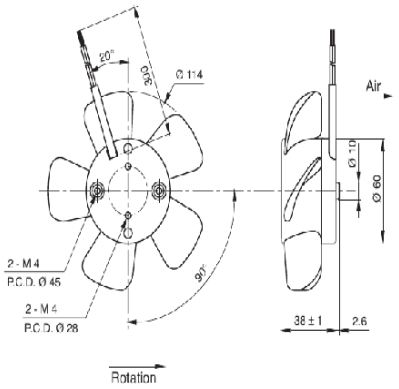

Codice	Descrizione	U.M.	Listino
060444	VENT. ASSIALE D. 113 230V Nylon/Cuscinetti 20W 148m3/h spess. 38mm fori 58mm costech A12W23HWBW00 uscita cavi aspirante	NR	44.62

Dettagli Articolo

Peso Articolo 0.400

ventilatore singolo aspirante