M.C.E. TECHNIK S.R.L.
Via Dante, 22
35030 Caselle di Selvazzano PD
P.I. 00995980281 Cod.Fisc 00995980281
Tel. 049-631332 Tel. / Fax 049-630155
E-mail info@mcetechnik.it

Scheda Articolo



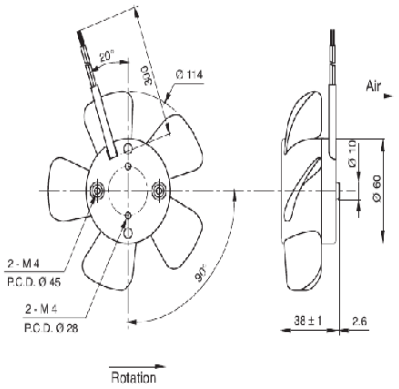

Codice	Descrizione	U.M.	Listino
060445	VENT. ASSIALE D. 114 230V ferro/nylon/cuscinetti 15W 160m3/h spess. 38mm fori 58mm NMB 4715MS-23WB5AK uscita cavi aspira	NR	35.00

Dettagli Articolo

Peso Articolo 0.400

ventilatore singolo aspirante