M.C.E. TECHNIK S.R.L.
Via Dante, 22
35030 Caselle di Selvazzano PD
P.I. 00995980281 Cod.Fisc 00995980281
Tel. 049-631332 Tel. / Fax 049-630155
E-mail info@mcetechnik.it

Scheda Articolo

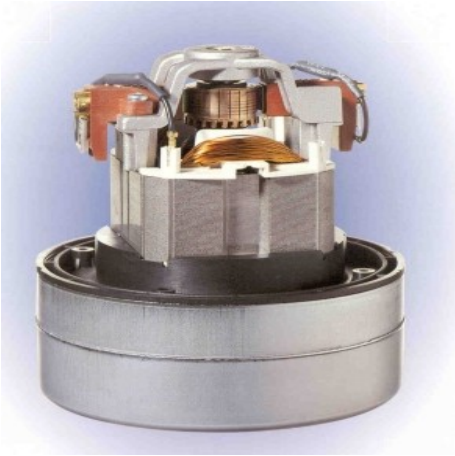

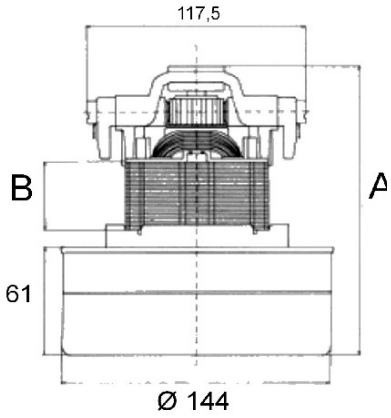

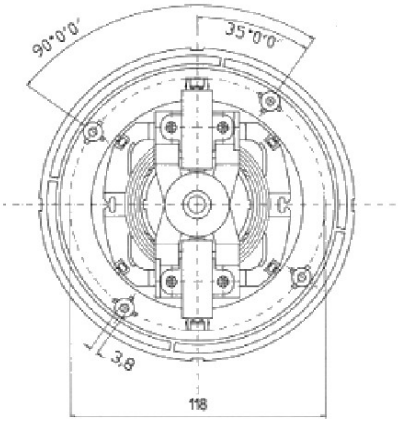

Codice	Descrizione	U.M.	Listino
060616	MOTORE ASPIRATORE SOLO POLVERI 1000W (EMB 712011) mis. D. 144 Hv. 67 Htot. 157 (new model) standard	NR	104.50

Dettagli Articolo

Peso Articolo 2.100