M.C.E. TECHNIK S.R.L.
Via Dante, 22
35030 Caselle di Selvazzano PD
P.I. 00995980281 Cod.Fisc 00995980281
Tel. 049-631332 Tel. / Fax 049-630155
E-mail info@mcetechnik.it

Scheda Articolo

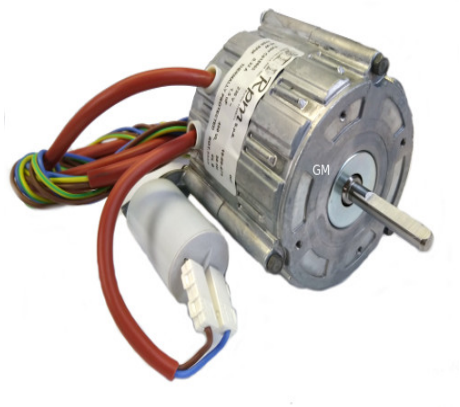

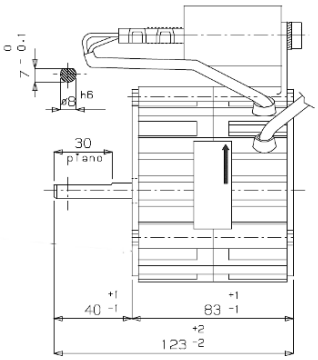

Codice	Descrizione	U.M.	Listino
061131	MOTORE ESTRATTORE RPM C018605 230V 20/25Wr 2poli alb. 8x40mm con 4 fori 90° antiorario (adatt. robur/sai C18602)	NR	172.39

Dettagli Articolo

Peso Articolo 1.500

MOTORE DI RICAMBIO ADATTABILE ALLA CHIOCCIOLA DI ESTRAZIONE ARIA ROBUR
MA ANCHE SAI / NICOTRA
COSTRUITO DALLARPMMODELLO C018605
230V 50HZ 2 POLI CON CUSCINETTI
POTENZA
20W CON CONDENSATORE DA 1.5
25W CON CONDENSATORE DA 2.0
Dimensioni:
ALBERO diametro 8mm - lunghezza 40mm.
IL FISSAGGIO AVVIENE TRAMITE 4 FISSAGGI A 50mm e diagonale 71mm DI INTERASSE. FORO DA 4MA.
Schema collegamento:
blu =Comune NEUTRO
MARRONE = LINEA