M.C.E. TECHNIK S.R.L.
Via Dante, 22
35030 Caselle di Selvazzano PD
P.I. 00995980281 Cod.Fisc 00995980281
Tel. 049-631332 Tel. / Fax 049-630155
E-mail info@mcetechnik.it

Scheda Articolo



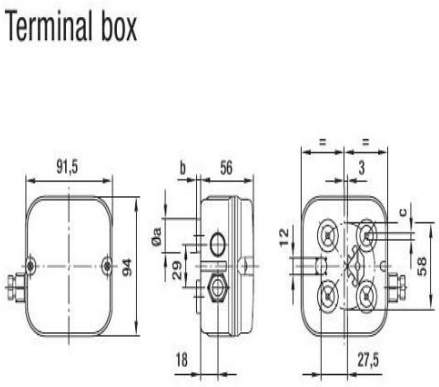

Codice	Descrizione	U.M.	Listino
061250	SCATOLA DERIVAZIONE EBM per fori 58mm applicabile ad assiali e centrifughi	NR	39.00

Dettagli Articolo

Peso Articolo 0.180

MORSETTIERA PER MOTORI EBM PAPST APPLICABILE ALLE CARCASSE 58mm viene corredata di mammouth, viti e pressacavo.