M.C.E. TECHNIK S.R.L.
Via Dante, 22
35030 Caselle di Selvazzano PD
P.I. 00995980281 Cod.Fisc 00995980281
Tel. 049-631332 Tel. / Fax 049-630155
E-mail info@mcetechnik.it

Scheda Articolo

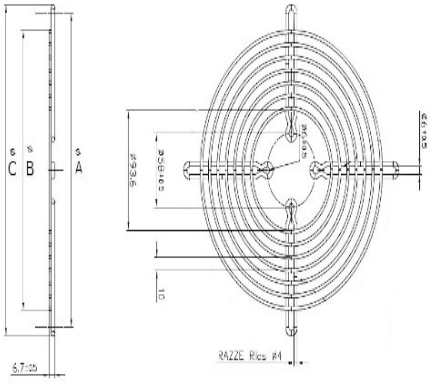

Codice	Descrizione	U.M.	Listino
062170	GRIGLIA D. 250 PIATTA in acciaio verniciato per ventilatori carcassa 58mm mis. A=290 B=259 C=304	NR	18.91

Dettagli Articolo

Peso Articolo 0.100

Griglia piatta d. 250 per assiali EBM ZIEHL ECOFIT ECC...