M.C.E. TECHNIK S.R.L.
Via Dante, 22
35030 Caselle di Selvazzano PD
P.I. 00995980281 Cod.Fisc 00995980281
Tel. 049-631332 Tel. / Fax 049-630155
E-mail info@mcetechnik.it

Scheda Articolo



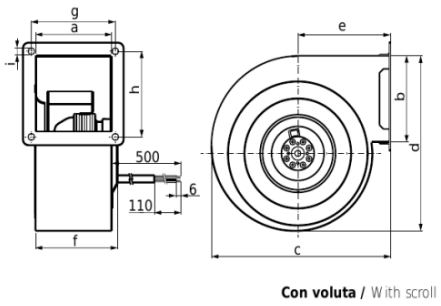

Con voluta / With scroll

Codice	Descrizione	U.M.	Listino
063288	VENT. CHIOCCIOLA D. 133 CBM/2-133/062 230V 100W 245m3/h bocca 61.0x69.0 S&P in lamiera max 70°C con flangia	NR	289.08

Dettagli Articolo

Peso Articolo 1.900