M.C.E. TECHNIK S.R.L.
Via Dante, 22
35030 Caselle di Selvazzano PD
P.I. 00995980281 Cod.Fisc 00995980281
Tel. 049-631332 Tel. / Fax 049-630155
E-mail info@mcetechnik.it

Scheda Articolo



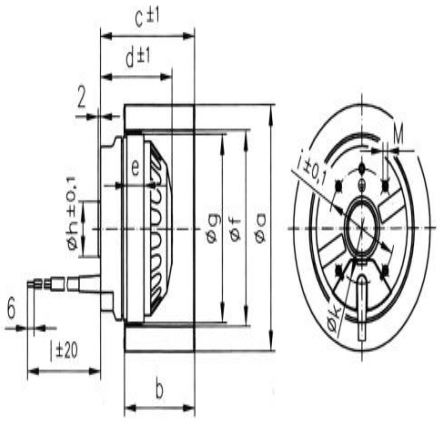

Codice	Descrizione	U.M.	Listino
063308	VENT. CENTRIFUGO D. 140 R2E140-AS77-05 230V 1500G 100W 400m3/h hpala=60 tot=72	NR	a richiesta

---

Dettagli Articolo

Peso Articolo 2.000

Ventilatore Centrifugo EBM Paspt d. 140 R2E 140 - AL77 - 05. Versione a rotazione Destra (senso Orario),
Caratteristiche Tecniche:
Diametro Estrno = 140mm
Altezza Pala = 60mm
Altezza Complessiva (Pala + Motore)= 72mm
Caratteistiche elettriche:
Tensione Alimentazione= 230V 50/60HZ
Corrente Assorbita= 0.45 A
Nr. Giri= 1500 Rpm
Potenza Assorbita= 100W
Condensatore= 2uF / 400VL
Temperatura Massima Aspirazione= 70°C
Viene fornito con un cavo lungo 20Cm
CONSEGNA MEDIA 4/5 SETTIMANE DA ORDINE