**M.C.E. TECHNIK S.R.L.**
Via Dante, 22
35030 Caselle di Selvazzano PD
P.I. 00995980281 Cod.Fisc 00995980281
Tel. 049-631332 Tel. / Fax 049-630155
E-mail info@mcetechnik.it

# Scheda Articolo



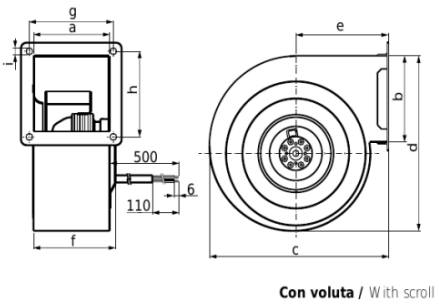


**Con voluta** / With scroll

| Codice | Descrizione | U.M. | Listino |
|---|---|---|---|
| 063334 | VENT. CHIOCCIOLA D. 160 CBM/2-160/062 230V 280W 650m3/h bocca a=98 b=94 c=224 d=244 max 45°C senza flangia S&P IP44 | NR | 274.82 |

## Dettagli Articolo

Peso Articolo 3.600

CBM/2-160/062-280W

VENTILATORE CENTRIFUGO A SINGOLA ASPIRAZIONE CON LE SEGUENTI CARATTERISTICHE:

230V 50/60Hz 1,2/1,13A278/299W2100/2360rpm IP44 5uF/450V Cl.B IP44
temperatura da -20 a +45°C
sostituisce il codice:
RF2C-160/062 K117 230V 50Hz 6uF 260W 1,18A 600m3/h 2100rpm 71dBA 40Pa 40oC CCW