M.C.E. TECHNIK S.R.L.
Via Dante, 22
35030 Caselle di Selvazzano PD
P.I. 00995980281 Cod.Fisc 00995980281
Tel. 049-631332 Tel. / Fax 049-630155
E-mail info@mcetechnik.it

Scheda Articolo



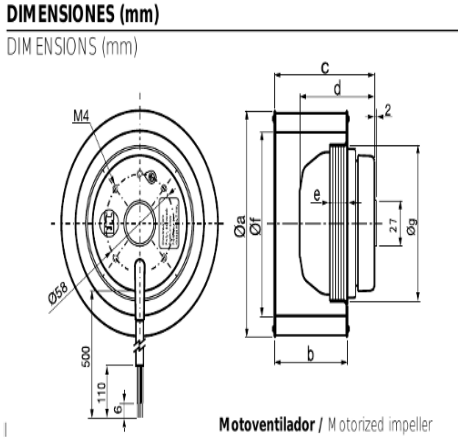

Codice	Descrizione	U.M.	Listino
063341	VENT. CENTRIFUGO D. 160 R2D 160-AF02-01 380V pala h 60 280w 2750g. ROT. DX	NR	a richiesta

---

Dettagli Articolo

Peso Articolo 2.500

VENTILATORE CENTRIFUGO, RADIAL FAN CENTRIFUGAL FAN
EBMPAPST MODELLO R2D160-AF02-01
VENTILATORE TRIFASE DUE POLI IN METALLO VERSIONE DESTRA
220/400V 50HZ 0.82/0.48A 305/305W 2250GIRI ISOLAMENTO CLASSE B 130ï¿½
CORREDATO DI CAVO LUNGO 50cm CON TUTTI I CAVI STELLA TRIANGOLO PIU TERRA
COLLEGAMENTO 380V
L1 = NERO L2 = BLU L3 = MARRONE iL RESTO COLLEGATI INSIEME BIANCO+GIALLO+VERDE