M.C.E. TECHNIK S.R.L.
Via Dante, 22
35030 Caselle di Selvazzano PD
P.I. 00995980281 Cod.Fisc 00995980281
Tel. 049-631332 Tel. / Fax 049-630155
E-mail info@mcetechnik.it

Scheda Articolo



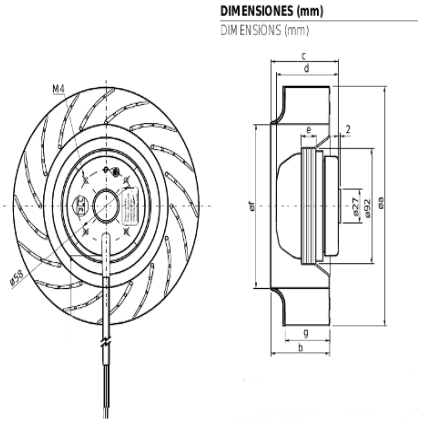

Codice	Descrizione	U.M.	Listino
063372	VENT. CENTRIFUGO D. 180 RE18P-4DK.2A.1R 400V 1370g 100W pala 90mm tot=128.7 (138726)	NR	a richiesta

---

Dettagli Articolo

Peso Articolo 10.000

Ventilatore centrifugo ziehl-abegg
articolo numero: 138726 RE18P-4DK.2A.1R
Single inlet impeller with forward curved blades.
Type: RE18P-4DK.2A.1R
3~ 230/400V ±10% D/Y 50Hz P1 0,10kW
0,41/0,24A 1370rpm COSY 0,61
IP44 THCL 155

girante a singola aspirazione 2 poli trifase scatola di derivazione K02/N fissata allo statore non verniciato

termine di consegna medio: 8 settimana(e)