M.C.E. TECHNIK S.R.L.
Via Dante, 22
35030 Caselle di Selvazzano PD
P.I. 00995980281 Cod.Fisc 00995980281
Tel. 049-631332 Tel. / Fax 049-630155
E-mail info@mcetechnik.it

Scheda Articolo



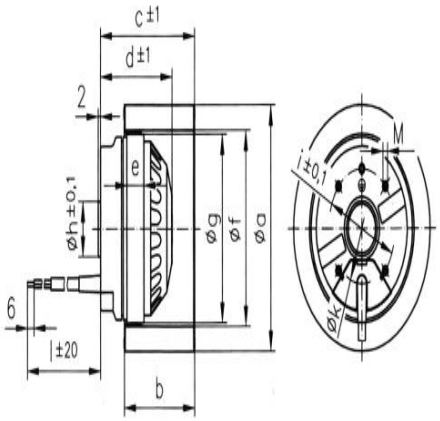

Codice	Descrizione	U.M.	Listino
063416	VENT. CENTRIFUGO D. 200 RF4C-200/074 K371 I 230V 170W 900m3/h 1150g mis. A=200 B=74 C=87 emc(S&P)	NR	322.74

Dettagli Articolo

Peso Articolo 5.000

VENTILATORE CENTRIFUGO DI RICAMBIO PER USO COMUNE
CONDENSATORE DA 5uF
65dBA
TEMPERATURA MASSIMA 45°C