M.C.E. TECHNIK S.R.L.
Via Dante, 22
35030 Caselle di Selvazzano PD
P.I. 00995980281 Cod.Fisc 00995980281
Tel. 049-631332 Tel. / Fax 049-630155
E-mail info@mcetechnik.it

Scheda Articolo



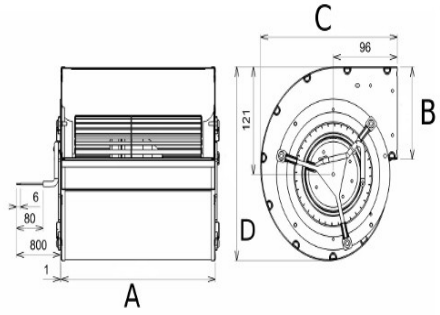

Codice	Descrizione	U.M.	Listino
063461	VENT. CENTRIFUGO D. 120 2GDS15-120x126L E47-A7 230V 100W 1640g 410m3/h bocca 69x145mm ecofit CAMINETTI	NR	302.91
401025	CONDENSATORE CON CAVO BIPOLARE 450V uF 2.5 - mis. 25x51 - 450V/10000h lung. cavi 180mm	NR	2.77
063462	FLANGIA PREMENTE per 120X126L ecofit bocca 146x69 4 fori a 168x88mm	NR	10.13

Dettagli Articolo

Peso Articolo 2.300

VENTILATORE CENTRIFUGO ECOFIT
SENZA FLANGIA GENERALMENTE MONTATO SUI CAMINETTI A LEGNA O PELLETS,
MA ANCHE MONTATO SULLE LAMPADE ABBRONZANTI TRIFACCIALI.
Adattabile ai seguenti modelli EBM:
D2E097-BK80-02 / D2E097-BK80-48 / D2E097-BD04-02 / D2E097-BD04-48 / D2E 097-BE01-65 / D2E 120-AA01-08
adattabile montegrappa cod =1040200501
adattabile al modelloTrial CAD12R-001
CARATTERISTICHE TECNICHE
1*230V 50HZ 0.47A 100Wa 1640giri COND. 2.5uF/400V
protezione ip44, protetto termicamente a 150°C isolamento in classe F
Temperatura di esercizio da -20 a +70°C
uscita con cavo da 50cm
SCHEMA DI COLLEGAMENTO:
BLU=LINEA
NERO=LINEA-CONDENSATORE
MARRONE= CONDENSATORE
MISURE: BOCCA MANDATA = 67x145 mm
DOPPIA ASPIRAZIONE CON D. VENTOLA 120X120mm
Ingombri totali
Base X altezza x profondità 146x160x160mm
Adattabile anche al modello Semikron SKF16B-230-01