M.C.E. TECHNIK S.R.L.
Via Dante, 22
35030 Caselle di Selvazzano PD
P.I. 00995980281 Cod.Fisc 00995980281
Tel. 049-631332 Tel. / Fax 049-630155
E-mail info@mcetechnik.it

Scheda Articolo

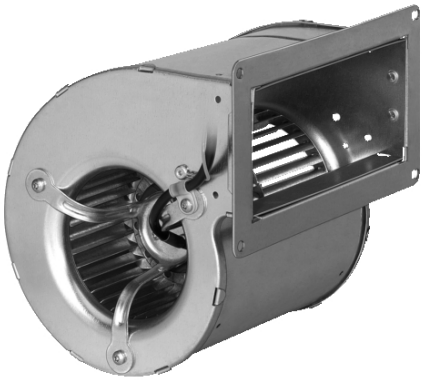

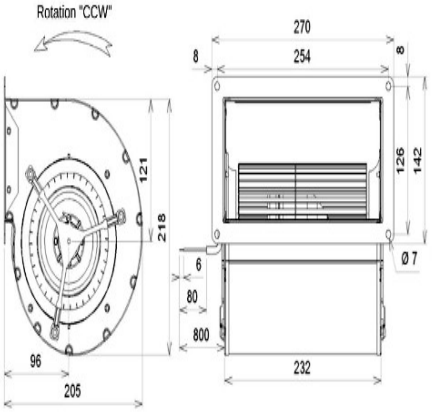

Codice	Descrizione	U.M.	Listino
063471	VENT. CENTRIFUGO D. 133 2GDS25-133x190R Z18-17 230V 207W 1365g 680m3/h bocca 67x215mm flangiato ecofit	NR	505.50
400040	CONDENSATORE 4.0uF doppio faston 6.3mm e codolo 8mm mis. 30x57mm - 400/450V	NR	3.00

Dettagli Articolo

Peso Articolo 4.300

VENTILATORE CENTRIFUGO ECOFIT - modello 2GDS25 133x190R Z18-17
1*230V 50hz 207W 1.10A 1365giri cond. 4uF/400V -20/+55°C 49dBA
1*230V 60hz 211W 0.92A 1810giri cond. 4uF/400V -20/+55°C 53dBA
classe termica 155°C IP44 -Codice Doganale = 84145980
Schema di collegamento:
ventilatore a doppia spirazione con condensatore non incluso nella fornitura
Collegamento con cavo lungo 80cm, ventilatore in lamiera con le seguenti caratteristiche..
Bocca interna = 215x71 dimensioni esterne.. BxAxP 215x1180x172
Adattabile al modello EmbPapst D2E 133-AM47-23