M.C.E. TECHNIK S.R.L.
Via Dante, 22
35030 Caselle di Selvazzano PD
P.I. 00995980281 Cod.Fisc 00995980281
Tel. 049-631332 Tel. / Fax 049-630155
E-mail info@mcetechnik.it

Scheda Articolo

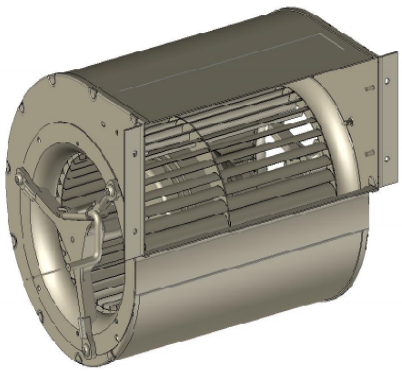

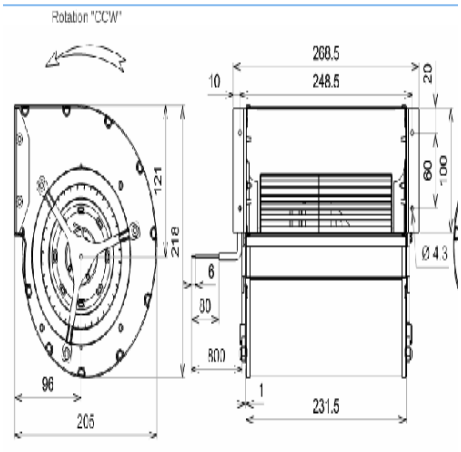

Codice	Descrizione	U.M.	Listino
063491	VENT. CENTRIFUGO D. 133 2GDS35-133x190L F24-A0 ecofit 230V 242W 2045g 750m3/h bocca AxB 104x231.5 C=205 D=218	NR	a richiesta
400050	CONDENSATORE 5.0uF doppio faston 6.3mm e codolo 8mm mis. 30x57mm - 400/450V	NR	3.23

Dettagli Articolo

Peso Articolo 4.000

Ventilatore centrifugo doppio marca ecofit modello 2GDS25 133X190L F24-A0
intercambiabile con il modello ebm D2E 133-DM64-15
GENERALMENTE MONTATI PER IL RAFFREDDAMENTO DEI GRUPPI DI CONTINUITA
230V 50hz 242w 1.06a 4,0uF 750m3/h 2045giri -20°C / +60°C
classe termica 155°C IP44
Voluta in lamiera colorata nera e ventola in ferro galvanizzato
Schema di collegamento:
ventilatore a doppia spirazione con condensatore non incluso nella fornitura
Collegamento con cavo lungo 80cm
ventilatore in lamiera con le seguenti caratteristiche..
dimensioni:
Bocca interna = 104X231.5
Dimensioni esterne.. A=232 D=218 C=205mm
Codice Doganale = 84145980