**M.C.E. TECHNIK S.R.L.**
Via Dante, 22
35030 Caselle di Selvazzano PD
P.I. 00995980281 Cod.Fisc 00995980281
Tel. 049-631332 Tel. / Fax 049-630155
E-mail info@mcetechnik.it

# Scheda Articolo

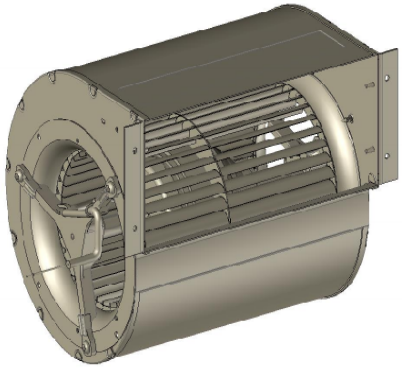

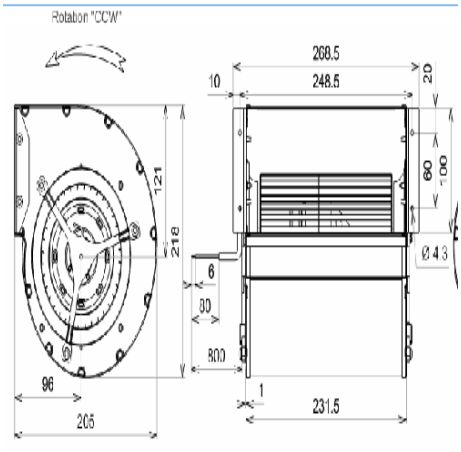


| Codice | Descrizione | U.M. | Listino |
|---|---|---|---|
| 063492 | VENT. CENTRIFUGO D. 133 2GDS35-133x190L L23-A7 ecofit 230V 215W 1735g 800m3/h bocca AxB 104x231.5 C=205 D=218 | NR | 548.50 |
| 400050 | CONDENSATORE 5.0uF doppio faston 6.3mm e codolo 8mm mis. 30x57mm - 400/450V | NR | 3.23 |

## Dettagli Articolo

Peso Articolo 4.000

**Ventilatore centrifugo doppio marca ecofit modello 2GDS25 133X190L L23-A7**
**intercambiabile con il modello ebm D2E 133-DM64-15**
230V 50hz 215w 0,94a 4,0uF 800m3/h 1735giri -20°C / +60°C
classe termica 155°C IP44
Voluta in lamiera colorata nera e ventola in ferro galvanizzato
Schema di collegamento:
ventilatore a doppia spirazione con condensatore non incluso nella fornitura
Collegamento con cavo lungo 80cm
ventilatore in lamiera con le seguenti caratteristiche..
dimensioni:
Bocca interna = 104X231.5
Dimensioni esterne.. A=232 D=218 C=205mm
Codice Doganale = 84145980