M.C.E. TECHNIK S.R.L.
Via Dante, 22
35030 Caselle di Selvazzano PD
P.I. 00995980281 Cod.Fisc 00995980281
Tel. 049-631332 Tel. / Fax 049-630155
E-mail info@mcetechnik.it

Scheda Articolo

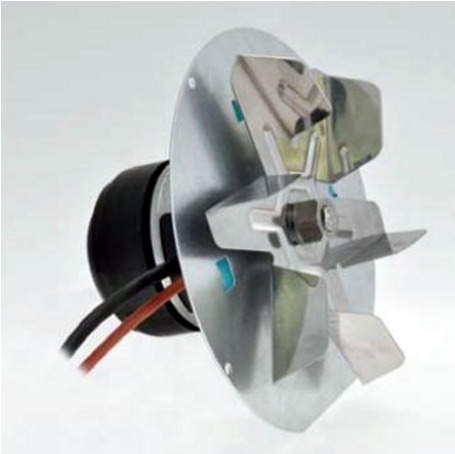

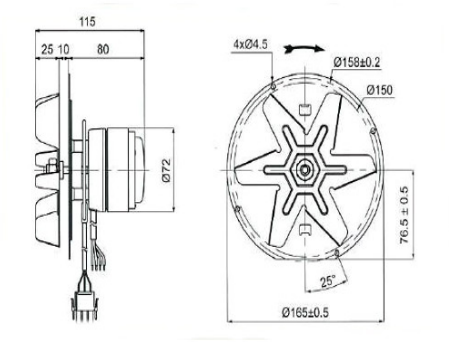

Codice	Descrizione	U.M.	Listino
064031	ASPIRATORE FUMI D. 150 AF150 230V 23W 2700giri 235m3/h con tachimetrica pala acciaio (CINA)	NR	202.50
401010	CONDENSATORE 450V uF 1.00 - mis. 30x51 - 5000h / 400V 10000h con cavetti	NR	3.30

Dettagli Articolo

Peso Articolo 1.000

Ventilatore estrattore aria fumi caldi, adattabile alle caldaie stufe a pellet
Caratteristiche tecniche
1*230V 50/60Hz 23/27w 0.11/0.13A 2700/3105giri 235/260m3/h A 0PA Rumore 60.0/62.20 dBA IP44
external rotor motor with external capacitor 1?F 400V