M.C.E. TECHNIK S.R.L.
Via Dante, 22
35030 Caselle di Selvazzano PD
P.I. 00995980281 Cod.Fisc 00995980281
Tel. 049-631332 Tel. / Fax 049-630155
E-mail info@mcetechnik.it

Scheda Articolo

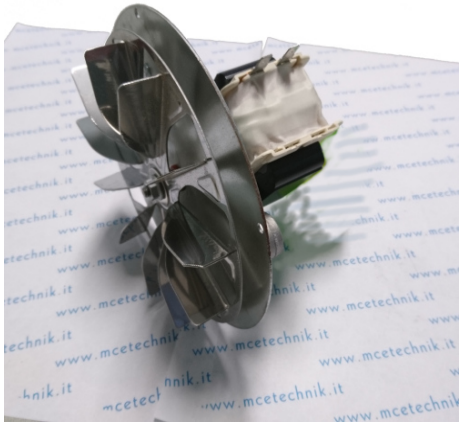

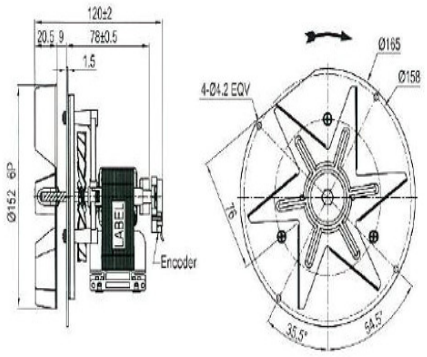

Codice	Descrizione	U.M.	Listino
064041	ASPIRATORE FUMI D. 150 NEC-RE150ECO 230V 61W 2400giri con tachimetrica pala acciaio versione con bobina	NR	135.20

Dettagli Articolo

Peso Articolo 1.000

Ventilatore estrattore aria fumi caldi, adattabile alle caldaie stufe a pellet
Con ventola in Acciao d. 150mm
Caratteristiche tecniche
1*230V 50Hz 61w 0.54A 2400giri