M.C.E. TECHNIK S.R.L.
Via Dante, 22
35030 Caselle di Selvazzano PD
P.I. 00995980281 Cod.Fisc 00995980281
Tel. 049-631332 Tel. / Fax 049-630155
E-mail info@mcetechnik.it

Scheda Articolo



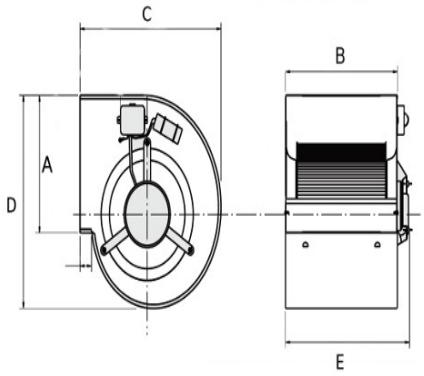

Codice	Descrizione	U.M.	Listino
066000	VENT. CENTRIFUGO RI 7/ 7 230V 6poli 1vel. 73w 0.6A 880giri bocca 208x232 (chaysol)	NR	357.98
061203	REGOLATORE AVV0300 230V 300W 1.5A ELETTRONICO MONOFASE max 3A (RCS300)	NR	123.68
066097	FLANGIA PREMENTE 7/ 7 VENTILATORI CENTRIFUGHI per bocca 208x232	NR	18.35
066099	PIEDINI PER VENTILATORI CENTRIFUGHI taglia 7 (supporti base)	NR	10.56

Dettagli Articolo

Peso Articolo 7.000

Elettroventilatore centrifugo a doppia aspirazione RI (rotore interno) 7 / 7. Prodotto della Chaysol. Versione 6 poli a 1 velocità.
Dati tecnici:
Alimentazione= 230V a 50Hz.
Corrente Assorbita= 0.6A
Potenza= 73W
Nr. Giri= 880Rpm
Misure:
Bocca di Mandata= 208 x 232mm
Ingombro Totale= 316.5 x 325 x 300mm
Caratteristiche:Ventilatore generalmente applicati in impianti civili e industriali, gruppi di condizionamento, ricambio unità di trattamento aria.
Al fine di evitare la rottura del motore, in fase di montaggio si consiglia il controllo dell'amperaggio.