M.C.E. TECHNIK S.R.L.
Via Dante, 22
35030 Caselle di Selvazzano PD
P.I. 00995980281 Cod.Fisc 00995980281
Tel. 049-631332 Tel. / Fax 049-630155
E-mail info@mcetechnik.it

Scheda Articolo



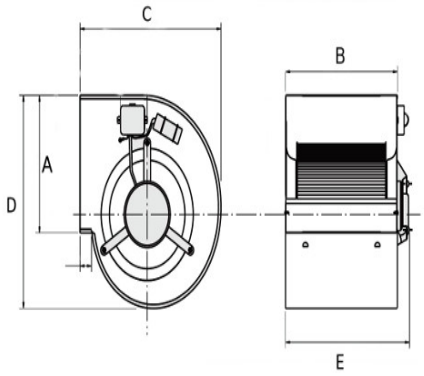

Codice	Descrizione	U.M.	Listino
066026	VENT. CENTRIFUGO RI 9/ 7 230V 4poli 3vel. 373w 3.2A 1340giri bocca 262x232mm IP20	NR	570.50
061209	REGOLATORE AVV0900 230V 900W 5A ELETTRONICO MONOFASE max 7.5A	NR	200.90
066199	PIEDINI PER VENTILATORI CENTRIFUGHI taglia 9 (supporti base)	NR	13.60
066391	FLANGIA PREMENTE 9/ 7 VENTILATORI CENTRIFUGHI per bocca 262x232	NR	22.97

Dettagli Articolo

Peso Articolo 12.000

Elettroventilatore centrifugo a doppia aspirazione RI (rotore interno) 9 / 7. Prodotto della Chaysol. Versione 4 poli a 3 velocità.
Dati tecnici:
Alimentazione= 230V a 50Hz.
Corrente Assorbita= 3.2A
Ponteza= 373W
Nr. Giri= 1340Rpm
Misure:
Bocca di Mandata= 262 x 232mm
Ingombro Totale= 380.5 x 387 x 316mm
Caratteristiche: Ventilatore generalmente applicati in impianti civili e industriali, gruppi di condizionamento, ricambio unità di trattamento aria.
Al fine di evitare la rottura del motore, in fase di montaggio si consiglia il controllo dell'amperaggio.