M.C.E. TECHNIK S.R.L.
Via Dante, 22
35030 Caselle di Selvazzano PD
P.I. 00995980281 Cod.Fisc 00995980281
Tel. 049-631332 Tel. / Fax 049-630155
E-mail info@mcetechnik.it

Scheda Articolo

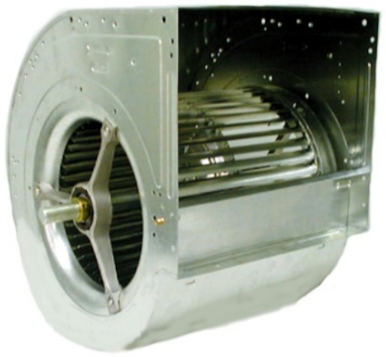

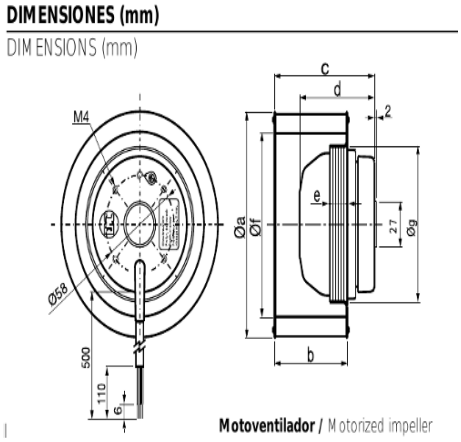

Codice	Descrizione	U.M.	Listino
066230	VENT. CENTRIFUGO TC 12/12 trazione a cighia bocca 341x395mm alb. 25mm chaysol	NR	439.03
066386	PIEDINI PER VENTILATORI CENTRIFUGHI taglia 12 (supporti base) base 43cm	NR	21.91
066394	FLANGIA PREMENTE 12/12 VENTILATORI CENTRIFUGHI per bocca 341x395	NR	39.34

Dettagli Articolo

Peso Articolo 30.000

VENTILATORE CENTRIFUGO A DOPPIA ASPIRAZIONE cahysol
A TRAZIONE A CINGHIA MISURE VENTOLA 12 POLLICI PER 12.