**M.C.E. TECHNIK S.R.L.**
Via Dante, 22
35030 Caselle di Selvazzano PD
P.I. 00995980281 Cod.Fisc 00995980281
Tel. 049-631332 Tel. / Fax 049-630155
E-mail info@mcetechnik.it

# Scheda Articolo



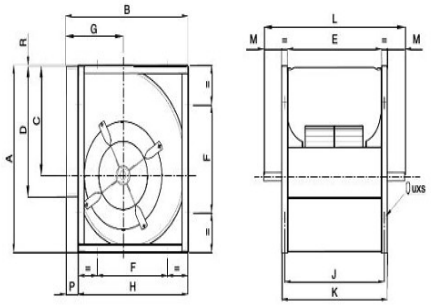


| Codice | Descrizione | U.M. | Listino |
|---|---|---|---|
| 066350 | VENT. CENTRIFUGO TC/R 18/18 trazione a cinghia rinforzato bocca 478x557 alb. D. 25 chaysol | NR | 894.98 |
| 066398 | FLANGIA PREMENTE 18/18 VENTILATORI CENTRIFUGHI per bocca 478x557 in pollici | NR | 55.04 |

---

**Dettagli Articolo**

Peso Articolo 41.000

VENT. CENTRIFUGO CON TRAZIONE A CHINGHIA RINFORZATO DALL ANELLO CON BOCCA 480x557