M.C.E. TECHNIK S.R.L.
Via Dante, 22
35030 Caselle di Selvazzano PD
P.I. 00995980281 Cod.Fisc 00995980281
Tel. 049-631332 Tel. / Fax 049-630155
E-mail info@mcetechnik.it

Scheda Articolo



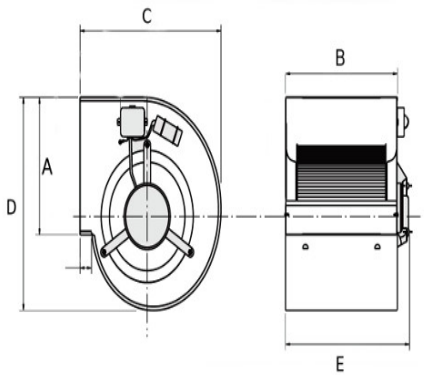

Codice	Descrizione	U.M.	Listino
066413	VENT. CENTRIFUGO binato 2-TC 10/10 trazione a cighia mis. bocca 333x289mm alb. 20mm chaysol	NR	648.12

Dettagli Articolo

Peso Articolo 20.000

VENTILATORE CENTRIFUGO DOPPIO TAGLIA10/10
MARCA CHAYSOL codice V610007 DA 10/10 N2T
TRAZIONE A CINGHIA CON DOPPIO ALBERO.
MISURE: ALBERO DA 20mm DI DIAMETRO
MISURE ESTERNE 1275x524x483mm
MISURE IMBALLAGGIO PALLETS = 1500x740x900mm ALTEZZA