M.C.E. TECHNIK S.R.L.
Via Dante, 22
35030 Caselle di Selvazzano PD
P.I. 00995980281 Cod.Fisc 00995980281
Tel. 049-631332 Tel. / Fax 049-630155
E-mail info@mcetechnik.it

Scheda Articolo



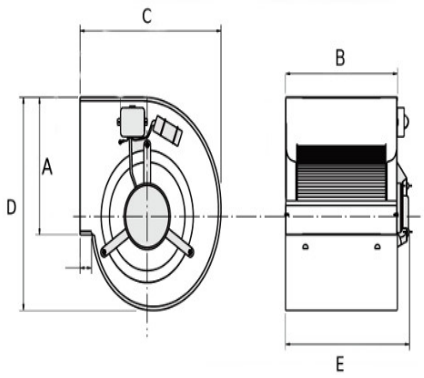

Codice	Descrizione	U.M.	Listino
066420	VENT. CENTRIFUGO binato 2-TA/R 12/ 9 trazione a cighia mis. bocca 311X341mm alb. D. 25 rinforzato (DA 12/9 R2TC)	NR	1012.79

Dettagli Articolo

Peso Articolo 50.000