M.C.E. TECHNIK S.R.L.
Via Dante, 22
35030 Caselle di Selvazzano PD
P.I. 00995980281 Cod.Fisc 00995980281
Tel. 049-631332 Tel. / Fax 049-630155
E-mail info@mcetechnik.it

Scheda Articolo



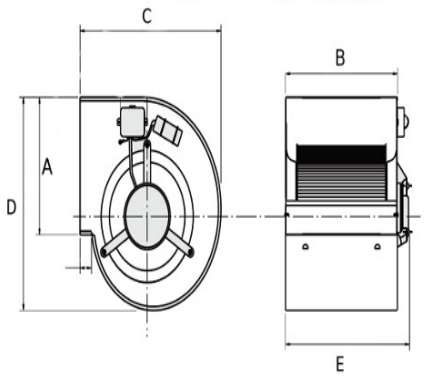

Codice	Descrizione	U.M.	Listino
066425	VENT. CENTRIFUGO binato 2-TC/R 12/12 trazione a cighia rinforzato mis. bocca 341x395mm alb. 25mm	NR	1059.16

Dettagli Articolo

Peso Articolo 34.000

VENTILATORE CENTRIFUGO DOPPIO TAGLIA 12/12
RINFORZATO
MARCA CHAYSOL,
TRAZIONE A CINGHIA CON DOPPIO ALBERO.
MISURE: ALBERO DA 25mm DI DIAMETRO
MISURE ESTERNE 1275x524x483mm
MISURE IMBALLAGGIO PALLETS = 1500x740x900mm ALTEZZA